SPEZIFIKATION / SPECIFICATION

„Steaker® K“

Technische Daten:	
Rost (mm):	2 X 265 x 325
Garraum (mm):	600 x 480 x 500
Höhenverstellung:	5 Stufen
Gewicht (kg):	117
Verbrauch/Leistung:	
Propan 50 mbar:	2,10 kg/h 26,9 kW
Propan 30 mbar:	2,10 kg/h 26,9 kW
Erdgas H+E 20 mbar:	2,68 m³/h 25,4 kW
Erdgas LL 20 mbar:	2,60 m³/h 21,2 kW
Außenmaße BxTxH (mm):	725 x 727 x 770
Werkstoff Edelstahl:	V2A 1.4301/1.4828
Anschluss:	1 Phase, 0,2 kW, 230V, 50Hz
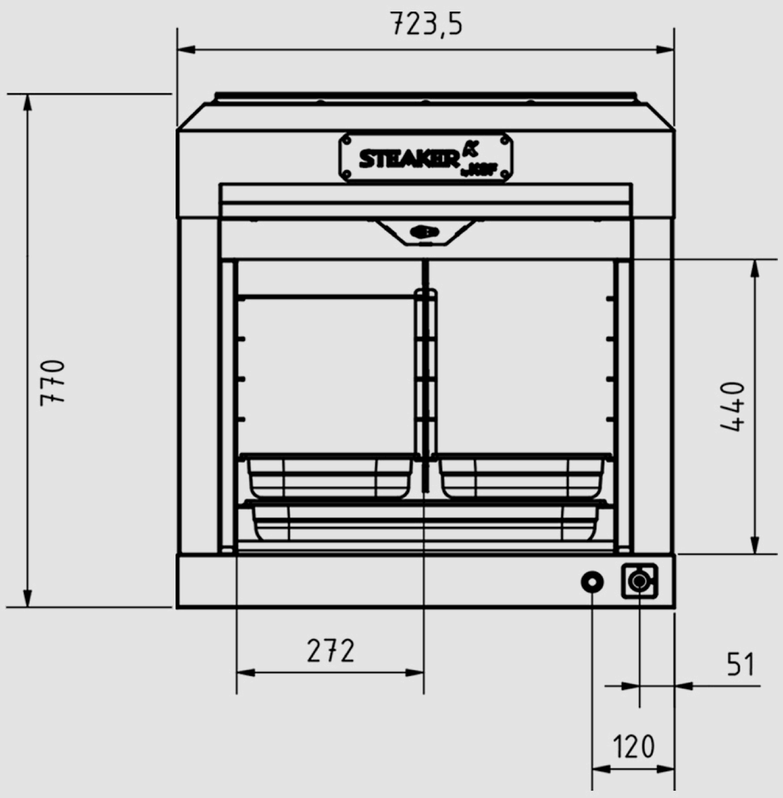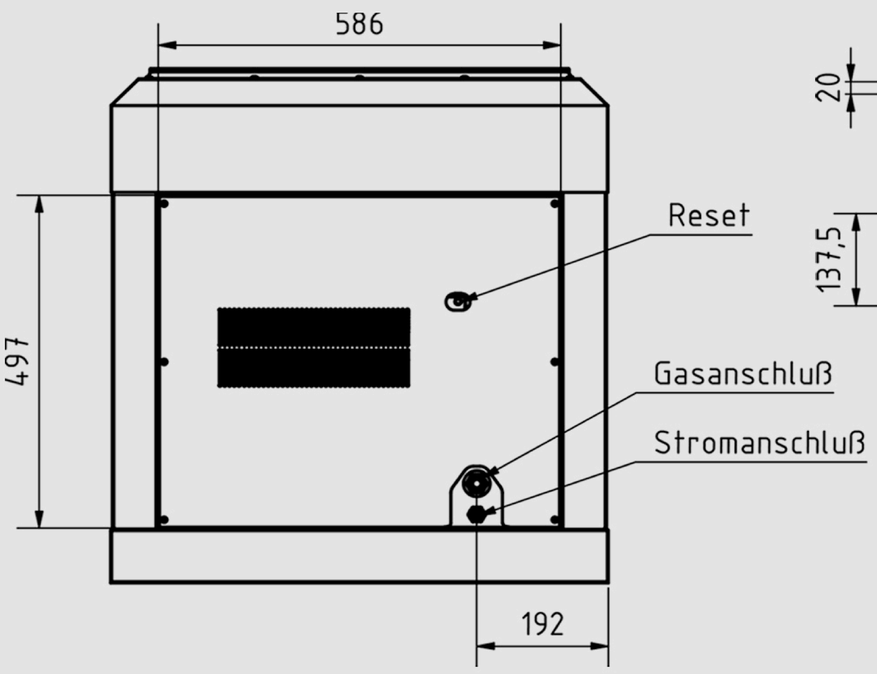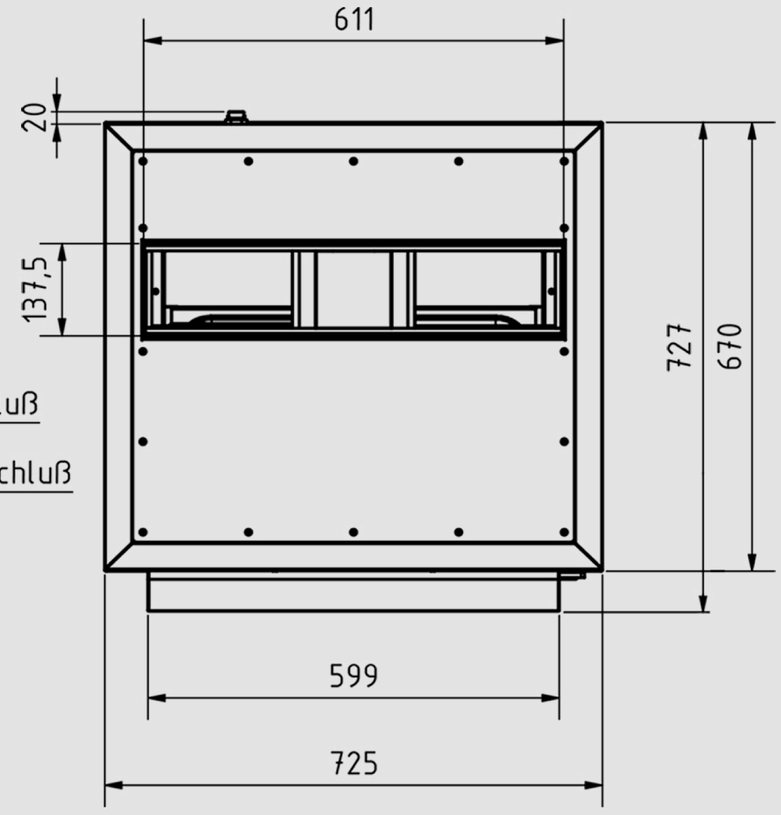
Technical Specifications:	
Grill area (mm):	2 X 265 x 325
Cooking chamber (mm):	600 x 480 x 500
Level ajustment:	5 levels
Weight (kg):	117
Consumption/Power:	
Propane 50 mbar:	2,10 kg/h 26,9 kW
Propane 30 mbar:	2,10 kg/h 26,9 kW
Natural Gas H+E 20 mbar:	2,68 m³/h 25,4 kW
Natural Gas LL 20 mbar:	2,60 m³/h 21,2 kW
Demensions WxDxH (mm):	725 x 727 x 770
Material stainless steel:	V2A (AISI 304) 1.4301/1.4828
Connection:	1 Phase, 0,2 kW, 230V, 50Hz